PROJECT Food®
VIA PIER ENRICO MOTTA n° 50
15033 - CASALE MONFERRATO (AL)
W: www.projectfood.it
E: info@projectfood.it
T: 0142578990
P.IVA: IT02579710068

# COLLIER POUR HOTTE AVEC TROU 40X60

**COD:** C45XC65

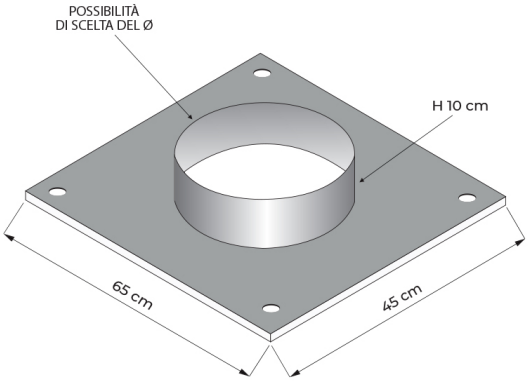


## DESCRIPTION DU PRODUIT

### COLLIER POUR HOTTE POUR RACCORDEMENT À CONDUIT D'ÉVACUATION À DIAMÈTRE VARIABLE

Trou sur la hotte L400xP600 mm

## INFORMATIONS TECHNIQUES

| | |
|---|---|
| **Poids** | 1 kg |
| **Dimensions** | 70 × 70 × 10 cm |

PROJECT Food®
VIA PIER ENRICO MOTTA n° 50
15033 - CASALE MONFERRATO (AL)
W: www.projectfood.it
E: info@projectfood.it
T: 0142578990
P.IVA: IT02579710068

| | |
|---|---|
| **Diamètre de sortie de la hotte (mm)** | Ø 120 mm, Ø 130 mm, Ø 140 mm, Ø 150 mm, Ø 160 mm, Ø 170 mm, Ø 180 mm, Ø 190 mm, Ø 200 mm, Ø 210 mm, Ø 220 mm, Ø 230 mm, Ø 240 mm, Ø 250 mm, Ø 260 mm, Ø 270 mm, Ø 280 mm, Ø 290 mm, Ø 300 mm, Ø 310 mm, Ø 32 mm, Ø 33 mm, Ø 34 mm, Ø 35 mm, Ø 36 mm, Ø 37 mm, Ø 38 mm, Ø 39 mm, Ø 40 mm |